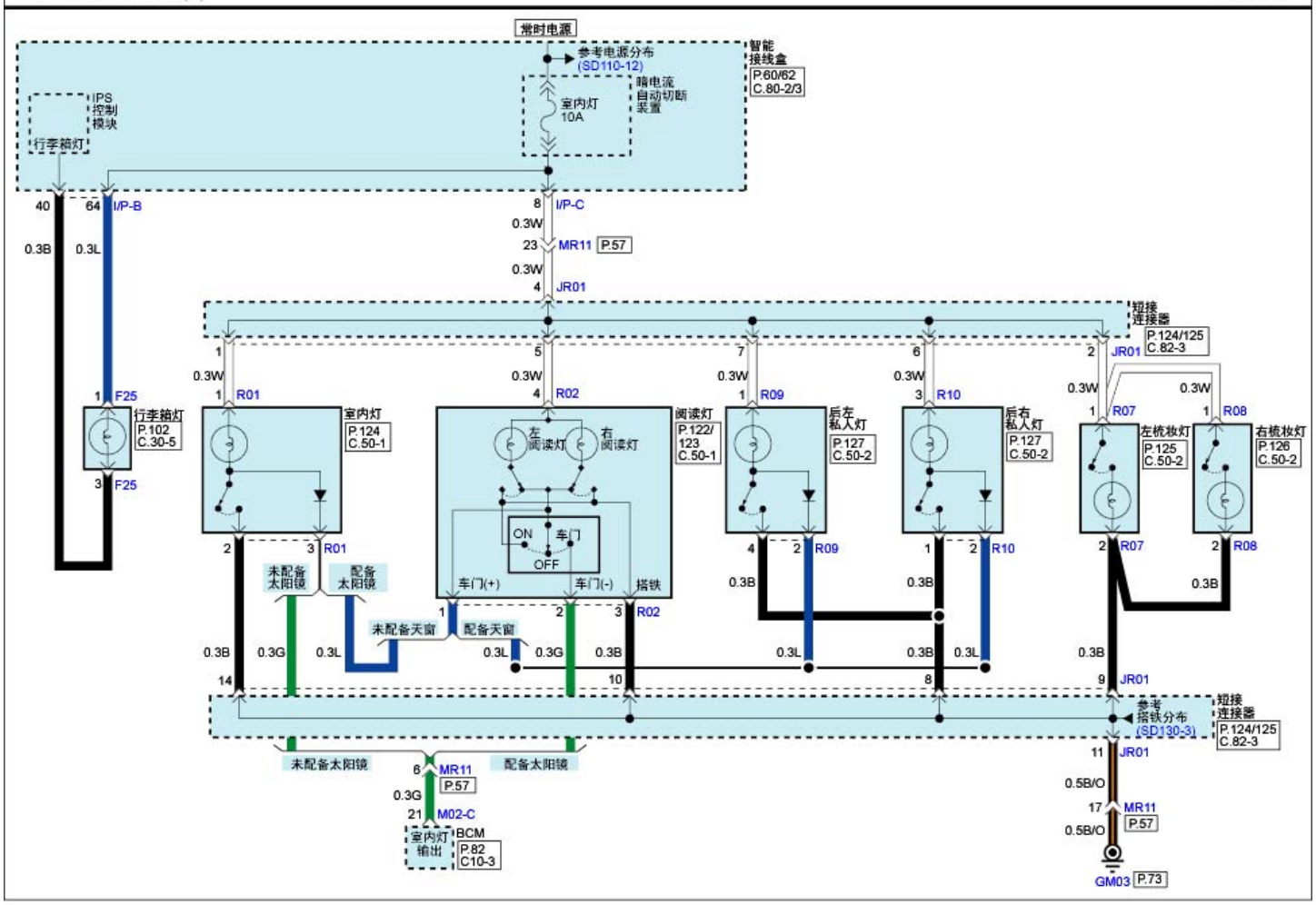礼貌灯&行李箱灯(1) SD929-1